ISEL
DEETC
Departamento de Engenharia Electrónica e de Telecomunicações e de Computadores

Aula 17

Sumário

- Resolução de exercícios

Exercício 1

- Pretende-se implementar o diagrama de estados com Flip-Flops tipo D, do ASM-chart representado.
  - Determine as funções de entrada dos flip-flops D_0 e D_1
  - Determine as funções de saída S0 e S1
  - Complete o diagrama temporal de acordo com o diagrama de estados e assumindo que o circuito se encontra no estado 11.

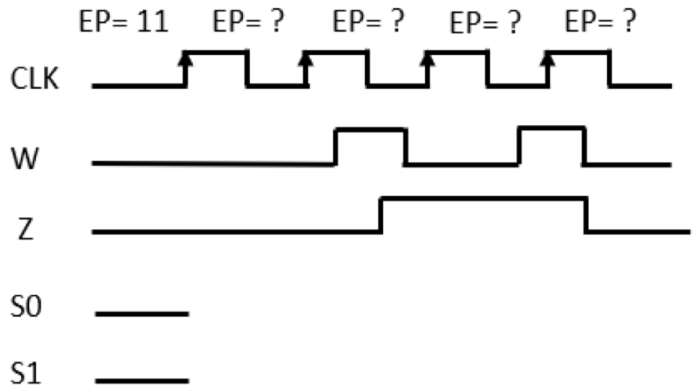

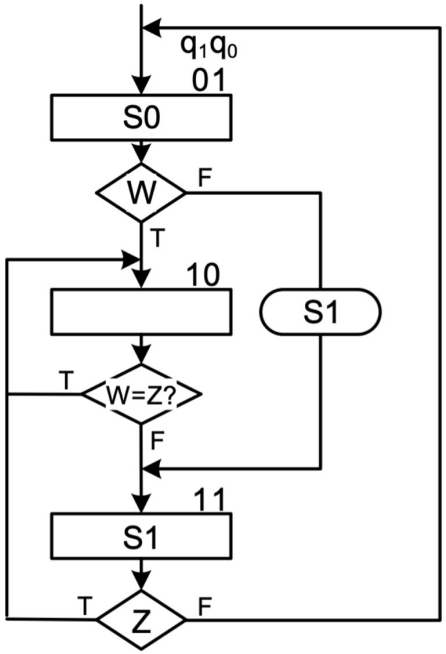

Exercício 2

- Considere o circuito representado na figura. Descreva em ASM-chart o seu comportamento.

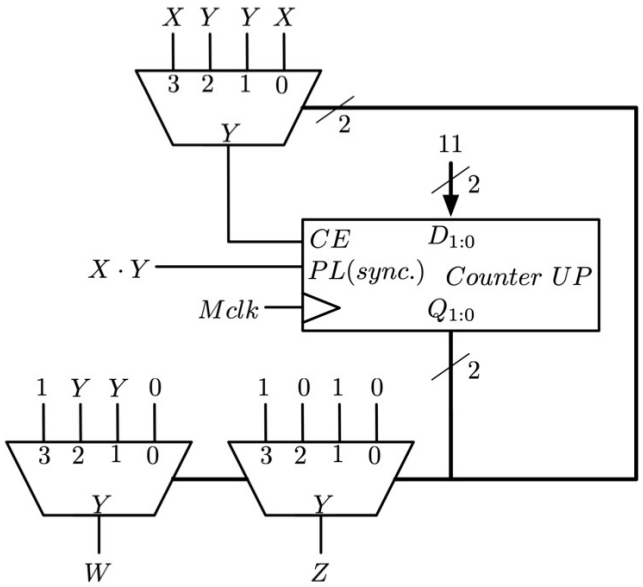

Exercício 3

- Considere o sistema de contagem representado na figura
  - Indique a sequência completa de contagem após reset, e indique o fator de contagem.
  - Implemente um sistema de contagem com a seguinte sequência, após reset: 0,3,5,7,9,11,13,15,1,3,5,...

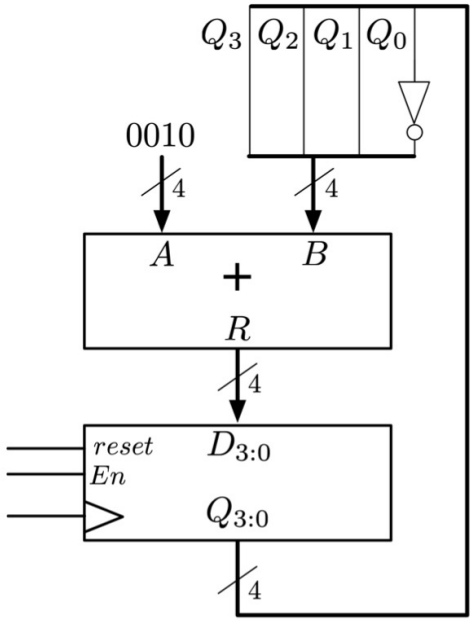

ISEL
DEETC
Departamento de Engenharia Electrónica e de Telecomunicações e de Computadores

Temas abordados

Sumário

- Resolução de exercícios

Próxima aula

- Resolução de exercícios
- Preparação Trabalho de Laboratório 3